# VERI SAYFASI

## PS216-T11-N200

- 15° basamaklarda ayarlanabilir kol açısı
- Çalıştırma elemanlarının 45 kolay ve hızlı ayarlanabilirliği
- Katlanır mandallı kapaklı plastik mahfaza
- 45  çevrilmiş bağlantı klemensleri sayesinde hızlı bağlantı tekniği
- Leitungseinführung 1 x M20 x 1,5
- EN 50047 e uygun tasarım
- 2 mm'lik adımlarla uzunluğu ayarlanabilir
- LED sürümü mevcuttur

## Veri

### Sipariş ayrıntıları

| | |
|---|---|
| Ürün tip tanımı | PS216-T11-N200 |
| Ürün numarası (sipariş numarası) | 103015044 |
| EAN (European Article Number) | 4030661502137 |
| eCl@ss number, version 12.0 | 27-27-26-01 |
| eCl@ss number, version 11.0 | 27-27-26-01 |
| eCl@ass Numara, Sürümü 9.0 | 27-27-26-01 |
| ETIM number, version 7.0 | EC000030 |
| ETIM number, version 6.0 | EC000030 |

### Onaylar

| | |
|---|---|
| Verileri | cULus<br>CCC<br>EAC |

### Genel veriler

| | |
|---|---|
| Normlar, talimatlar | EN IEC 60947-5-1 |

| | |
|---|---|
| Gövdenin konstrüksiyon şekli | Norm yapı tasarımı |
| Gövdelerin malzemesi | Plastik, cam elyaf takviyeli |
| Malzeme, kontaklar, elektrikli | AgCdO, kendi kendini temizler, pozitif hareket |
| Brüt ağırlık | 133 g |

## Genel veriler - Özellikler

| | |
|---|---|
| Güvenlik fonksiyonları | Evet |
| Yardımcı kontaktların sayısı | 1 |
| Emniyet kontaktlarının sayısı | 1 |

## Güvenlik sınıflandırması

| | |
|---|---|
| Normlar, talimatlar | EN ISO 13849-1 |
| Mission time | 20 Yıl(lar) |

## Güvenlik sınıflandırması - Emniyetli çıkışlar

| | |
|---|---|
| $B_{10D}$ Normalde kapalı kontakt (NC) | 20.000.000 operasyon sayısı |

## Mekanik veriler

| | |
|---|---|
| Devreye alma elemanı | Makara kolu N200 |
| Mekanik ömür, minimum | 10.000.000 operasyon sayısı |
| Güç, zorunlu açılma gücü, minimum {N} | 40 N |
| Kumanda hızı, minimum | 60 mm/min |
| Kumanda hızı, maximum | 1 m/s |

## Mekanik veriler - Boyutlar

| | |
|---|---|
| Konektör, konektör | Vida bağlantısı M20 x 1.5 |
| Kablo kesiti, minimum | 0,34 mm² |
| Kablo kesiti, maximum | 1,5 mm² |

## Mekanik veriler - Boyutlar

| | |
|---|---|
| Sensörün boyu | 32,5 mm |
| Sensörün genişliği | 31 mm |
| Sensörün yüksekliği | 150,5 mm |

## Ortam koşulları

| | |
|---|---|
| Koruma sınıfı | IP67<br>IP66 |
| Ortam sıcaklığı, minimum | -30 °C |
| Ortam sıcaklığı, maximum | +80 °C |

## Ortam koşulları

| | |
|---|---|
| Nominal izolasyon gerilimi | 300 V |
| Nominal darbeye dayanma gerilimi | 4 kV |

## Elektriksel veriler

| | |
|---|---|
| Termal test akımı | 10 A |
| N 60947-5-1 uyarınca koşullu nominal kısa devre akımı | 400 A |
| Kullanım kategorisi AC-15 | 240 VAC |
| Kullanım kategorisi AC-15 | 3 A |
| Kullanım kategorisi DC-13 | 24 VDC |
| Kullanım kategorisi DC-13 | 3 A |
| Anahtarlama elemanı | 1 Normalde açık kontakt (NO)/1 normalde kapalı kontakt (NC) |
| Anahtarlama prensibi | Yavaş hareket |
| Anahtarlama frekansı | 5.000 /h |

## Sipariş verme kodu

Ürün tip tanımı:
PS2(2)-(3)-(4)-(5)-(6)-(7)-(8)-(9)-(10)-(11)-(12)

(1)

| | |
|---|---|
| **yok** | EX olmayan sürüm |
| **EX** | Koruma türleri Ex d ve t, bölge 1/21'e |
| **EXI** | Koruma türleri Ex d ve t, bölge 1/21'e kadar |

(2)

| | |
|---|---|
| **215** | Metal muhafaza |
| **216** | Termoplastik muhafaza |
| **226** | 2 kablo girişli plastik gövde |

(3)

| | |
|---|---|
| **yok** | L delik (standart) |
| **L** | Uzun delik |

(4)

| | |
|---|---|
| **Z11** | Susta hareketi 1 normalde açık kontakt (NO) / 1 açıcı düzen (NC) |
| **Z02** | Susta hareketi 2 Normalde kapalı kontakt (NC) |
| **Z12** | Susta hareketi 1 normalde açık kontakt (NO) / 2 açıcı düzen (NC) |
| **Z11R** | Susta hareketi 1 normalde kapalı kontakt (NC) / 1 açıcı düzen (NC) ile mandallama |
| **Z01R** | Susta hareketi 1 açıcı düzen (NC) ile mandallama |
| **Z02R** | Susta hareketi 2 normalde kapalı kontakt (NC) ile mandallama |
| **T11** | Yavaş hareket 1 Normalde açık kontakt (NO) / 1 Normalde kapalı kontakt (NC) |
| **T02** | Yavaş hareket 2 Normalde kapalı kontakt (NC) |
| **T20** | Yavaş hareket 2 Normalde açık kontakt (NO) |
| **T12** | Yavaş hareket 1 Normalde açık kontakt (NO) / 2 Normalde kapalı kontakt (NC) |
| **T21** | Yavaş hareket 2 Normalde açık kontakt (NO) / 1 Normalde kapalı kontakt (NC) |
| **T03** | Yavaş hareket 3 Normalde kapalı kontakt (NC) |
| **T11UE** | Pozitif taşmalı kontaktlarla yavaş hareket 1 normalde açık kontakt (NO) / 1 açıcı düzen (NC) |

| | |
|---|---|
| **T02H** | Sıralı kontaktlarla yavaş hareket 2 Normalde kapalı kontakt (NC) |
| **T11K** | Yavaş hareket 1 Normalde açık kontakt (NO) / 1 Normalde kapalı kontakt (NC) kısa stroklu |
| **T10** | Yavaş hareket 1 Normalde açık kontakt (NO) |
| **T02K** | Yavaş hareket 2 Normalde açık kontakt (NO) kısa stroklu |
| **T20H** | Sıralı kontaktlarla yavaş hareket 2 Normalde açık kontakt (NO) |

(5)

| | |
|---|---|
| **yok** | Gümüş kaplı kontaktlar (standart) |
| **A1** | Altın kontakt 0,3 µm |
| **A2** | Altın kontakt 0,10 µm |
| **A3** | Altın kontakt 3,0 µm |

(6)

| | |
|---|---|
| **yok** | gösterge lambasız |
| **G** | dahili durum göstergesi |

(7)

| | |
|---|---|
| **yok** | Kablo girişi M20 |
| **M16** | Kablo girişi M16 |
| **ST** | konektör fişi M12, aşağıda |
| **STR** | Konektör fişi M12, sağ |
| **STL** | konektör fişi M12, sol |
| **STM** | konektör fişi M12, yukarıdaki, maden |

(8)

| | |
|---|---|
| **S200** | Piston S200 |
| **S210** | Piston Ø 8.6 mm |
| **S211** | Piston Ø 10.3 mm |
| **S221** | Piston Ø 9.8 mm |
| **R200** | Makaralı kumanda çubuğu R200 |
| **R201** | Makaralı kumanda çubuğu - paslanmaz çelik makara Ø 9.5mm |

| | |
|---|---|
| **R210** | Makaralı kumanda çubuğu - plastik makara Ø 12mm |
| **K201** | Makaralı kumanda çubuğu - paslanmaz çelik makara - genişlik 5.3 mm - Ø 12mm |
| **K200** | Sapmalı makara kolu K200 |
| **K201** | Makaralı kumanda çubuğu - paslanmaz çelik makara - genişlik 5.3 mm - Ø 12mm |
| **K210** | Sapmalı makara kolu K210 |
| **K211** | Sapmalı makara kolu - paslanmaz çelik makara - genişlik 5mm - Ø 14mm |
| **K220** | Sapmalı makara kolu, plastik makara - genişlik 7.6 mm - Ø 14 mm |
| **K230** | Açılı kollu makara K230 |
| **K231** | Makaralı kumanda çubuğu - paslanmaz çelik makara Ø 14mm (Standartlar) |
| **K240** | Açılı kollu makara K240 |
| **K250** | Açılı kollu makara K250 |
| **H200** | Makara kolu H200 |
| **H202** | Makara kolu, pirinç makara Ø 16mm - Kol uzunluğu 24mm - (Standartlar) |
| **H230** | Makara kolu - plastik makara Ø 16 mm - kol uzunluğu 28 mm |
| **H232** | Makara kolu - pirinç makara Ø 16 mm - kol uzunluğu 28 mm |
| **H236** | Makara kolu - lastik makara Ø 16 mm - kol uzunluğu 28 mm |
| **N200** | Makara kolu N200 |
| **N201** | Makara kolu 2 mm'lik adımlarla ayarlanbilir (24...66mm) - paslanmaz çelik makara Ø 20mm - genişlik 9,8 mm |
| **N202** | Makara kolu - 2 mm'lik adımlarla ayarlanbilir (24...66mm) - pirinç makara Ø 20mm - genişlik 9,8 mm |
| **N206** | Makara kolu - 2 mm'lik adımlarla ayarlanbilir (24...66mm) - kauçuk makara Ø 20mm - genişlik 9,8 mm |
| **N210** | Makara kolu - 2 mm'lik adımlarla ayarlanabilir (24...66mm) - plastik makara Ø 20mm - genişlik 5 mm - uzun açılı - emniyet pulu |
| **N280** | Makara kolu - 2 mm'lik adımlarla ayarlanabilir (24...66mm) - plastik makara Ø 20mm - genişlik 5 mm - uzun - emniyet pulu |

| | |
|---|---|
| **J200** | Mil kolu J200 |
| **J201** | Mil kolu - paslanmaz çelik - 200mm - Ø 6mm (Standartlar) |
| **J203** | Mil kolu - aluminyum - 200mm - Ø 6mm |
| **F230** | Spring rod - stainless steel - 150.4 mm |
| **F231** | Spring rod - stainless steel - 70.2 mm |
| **A200** | Özel aktüatör cıvatası - Plastik - Valf kontrolü |

(9)

| | |
|---|---|
| **yok** | Karar rotasyonsuz (standart) |
| **U1** | kararlı rotasyon 45 |
| **U2** | kararlı rotasyon 90 |
| **U3** | kararlı rotasyon 135 |
| **U4** | kararlı rotasyon 180 |
| **U5** | kararlı rotasyon 225 |
| **U6** | kararlı rotasyon 275 |
| **U7** | kararlı rotasyon 315 |

(10)

| | |
|---|---|
| **yok** | Kol rotasyonsuz (standart) |
| **X1** | Kol rotasyonu 15 |
| **X2** | Kol rotasyonu 30 |
| **X3** | Kol rotasyonu 45 |
| **X4** | Kol rotasyonu 60 |
| **X5** | Kol rotasyonu 75 |
| **X6** | Kol rotasyonu 90 |
| **X7** | Kol rotasyonu 105 |
| **X8** | Kol rotasyonu 120 |
| **X9** | Kol rotasyonu 135 |
| **X10** | Kol rotasyonu 150 |
| **X11** | Kol rotasyonu 165 |
| **X12** | Kol rotasyonu 180 |
| **X13** | Kol rotasyonu 195 |
| **X14** | Kol rotasyonu 210 |

| | |
|---|---|
| **X15** | Kol rotasyonu 225 |
| **X16** | Kol rotasyonu 240 |
| **X17** | Kol rotasyonu 255 |
| **X18** | Kol rotasyonu 270 |
| **X19** | Kol rotasyonu 285 |
| **X20** | Kol rotasyonu 300 |
| **X21** | Kol rotasyonu 315 |
| **X22** | Kol rotasyonu 330 |
| **X23** | Kol rotasyonu 345 |

(11)

| | |
|---|---|
| **yok** | dış makara (Standartlar) |
| **I** | içerde makara |

(12)

| | |
|---|---|
| **yok** | -30...+80°C (Standard) |
| **T** | -40...+80°C |

(13)

(14)

| | |
|---|---|
| **yok** | Bölge 2 ve 22 |
| **3GD** | Bölge 2 ve 22 |
| **2D** | Bölge 21 |
| **3D** | Bölge 22 |

## Resimler

### Ürün resmi (katalog özel fotoğraf)

ID: kps2nf02
| 1,2 MB | .jpg | 352.778 x 1026.936 mm - 1000 x 2911 px - 72 dpi
| 89,2 kB | .png | 74.083 x 215.547 mm - 210 x 611 px - 72 dpi

## Boyutsal resim temel bileşeni

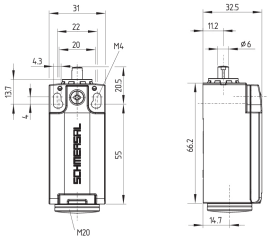


ID: kps2xg01
| 4,4 kB | .png | 74.083 x 68.086 mm - 210 x 193 px - 72 dpi
| 111,3 kB | .jpg | 352.778 x 323.85 mm - 1000 x 918 px - 72 dpi

## Boyutsal resim aktüatörü

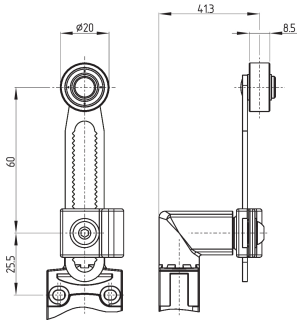


ID: kps11b10
| 445,4 kB | .ai | 141.812 x 138.775 mm - 401 x 393 px - 72 dpi
| 13,7 kB | .png | 74.083 x 72.672 mm - 210 x 206 px - 72 dpi
| 195,0 kB | .jpg | 352.778 x 383.469 mm - 1000 x 1087 px - 72 dpi

## Switch hareket şeması

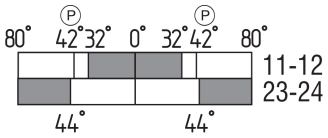


ID: kps11s58
| 2,1 kB | .png | 74.083 x 30.339 mm - 210 x 86 px - 72 dpi
| 69,1 kB | .jpg | 352.778 x 144.639 mm - 1000 x 410 px - 72 dpi

## Diyagram

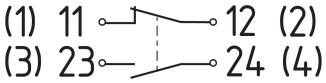


ID: kps2xk09
| 57,7 kB | .jpg | 352.778 x 110.067 mm - 1000 x 312 px - 72 dpi
| 2,7 kB | .png | 74.083 x 22.931 mm - 210 x 65 px - 72 dpi

Veriler ve ayrıntılar dikkatli bir şekilde kontrol edilmişlerdir. Görüntüler orijinalden farklı olabilir. Daha fazla teknik veri kılavuzda bulunabilir. Teknik değişiklikler ve hatalar olabilir.
Udarbejdet d. 13.12.2022 12:32